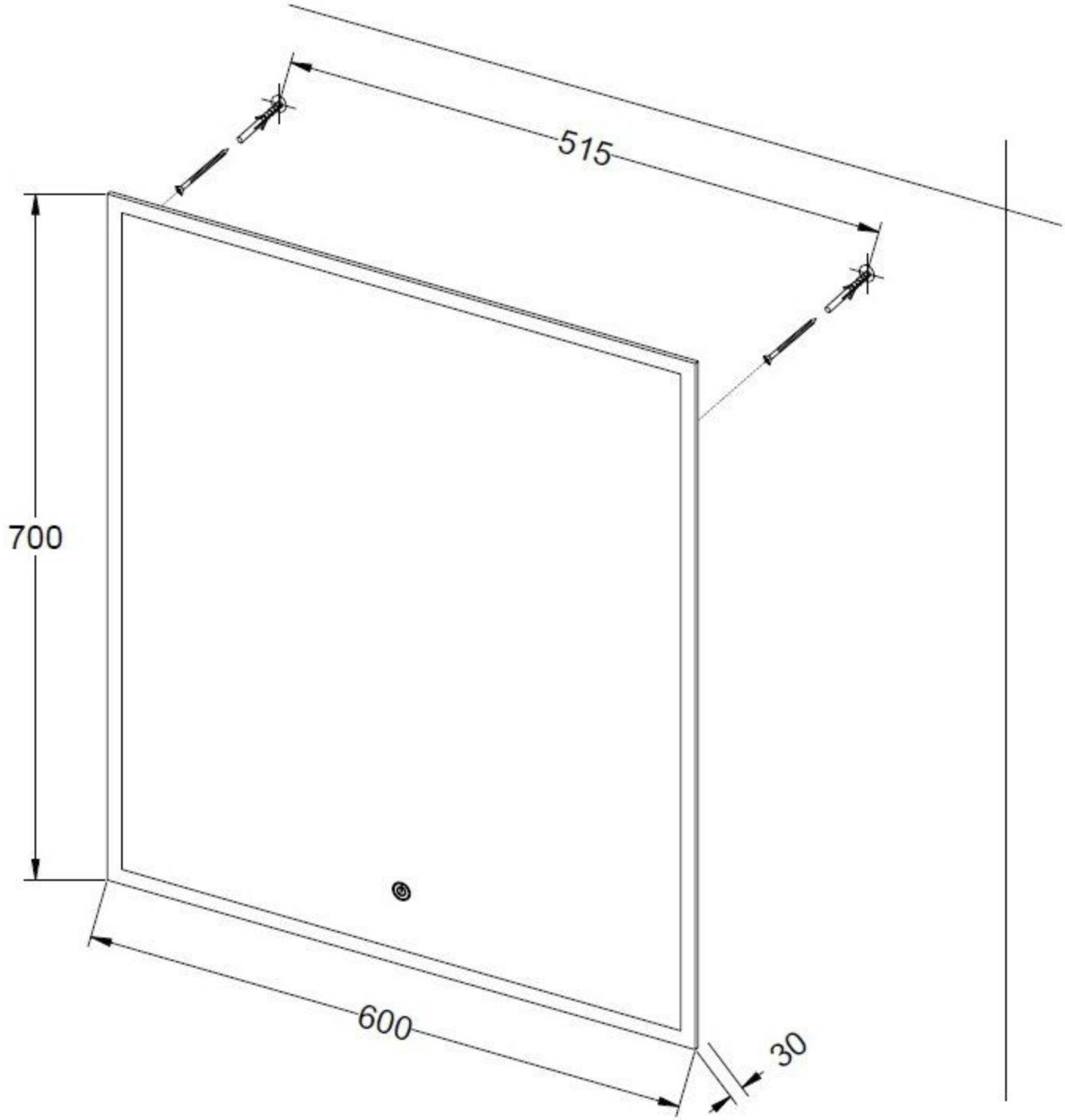
515
700
600
30

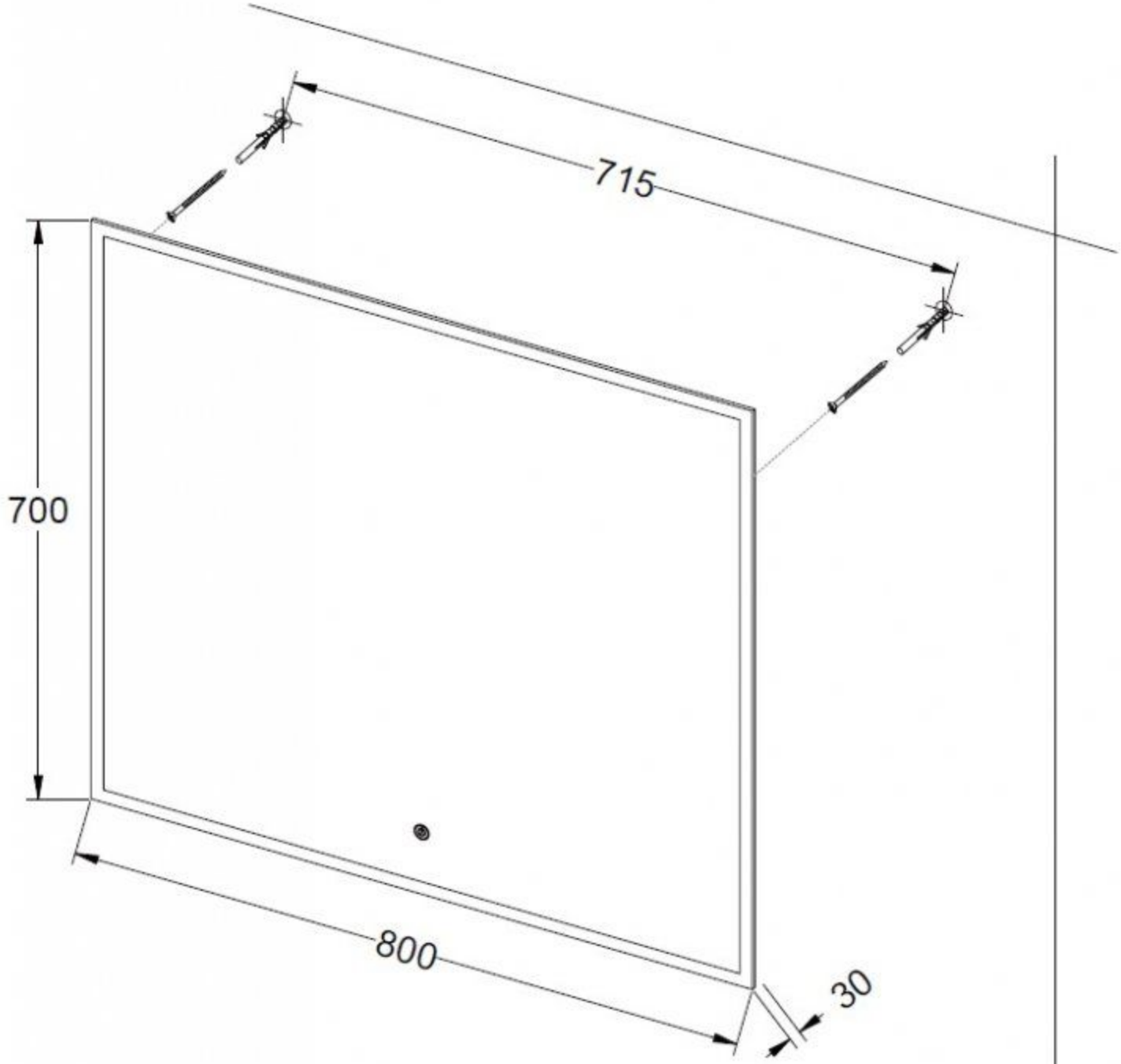
715
700
800
30

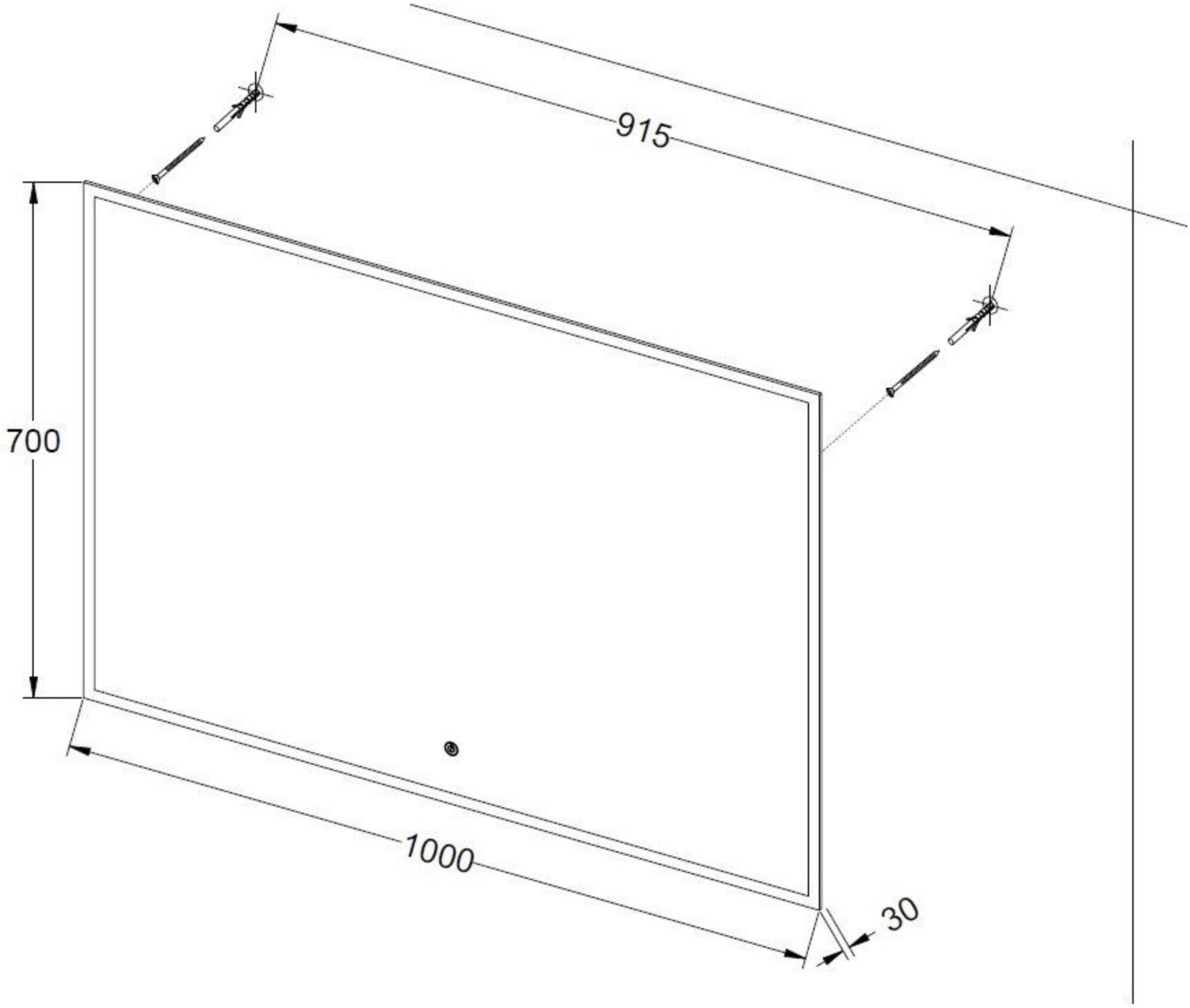
915
700
1000
30